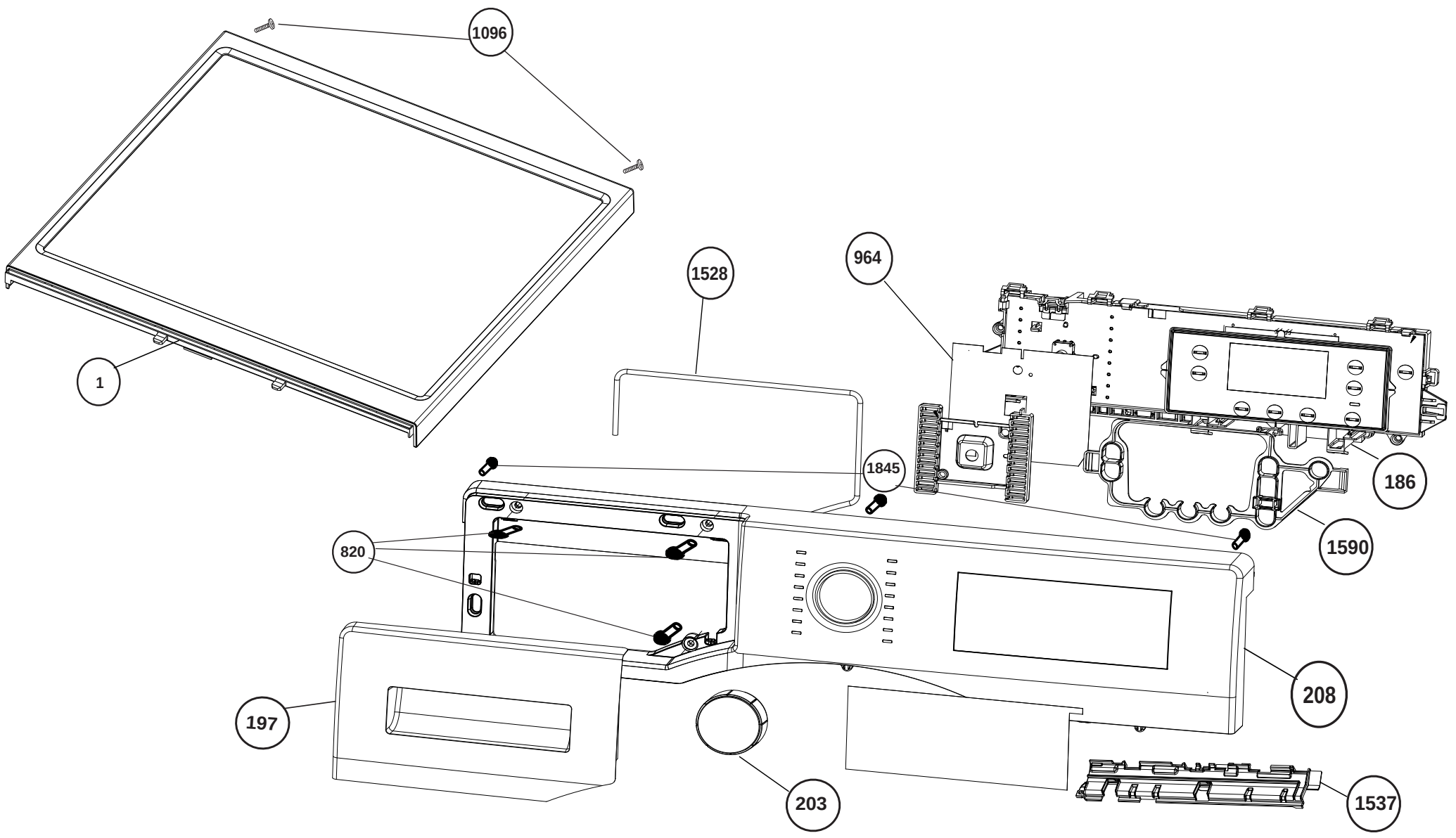
1096
1
1528
964
1845
186
1590
820
208
197
203
1537

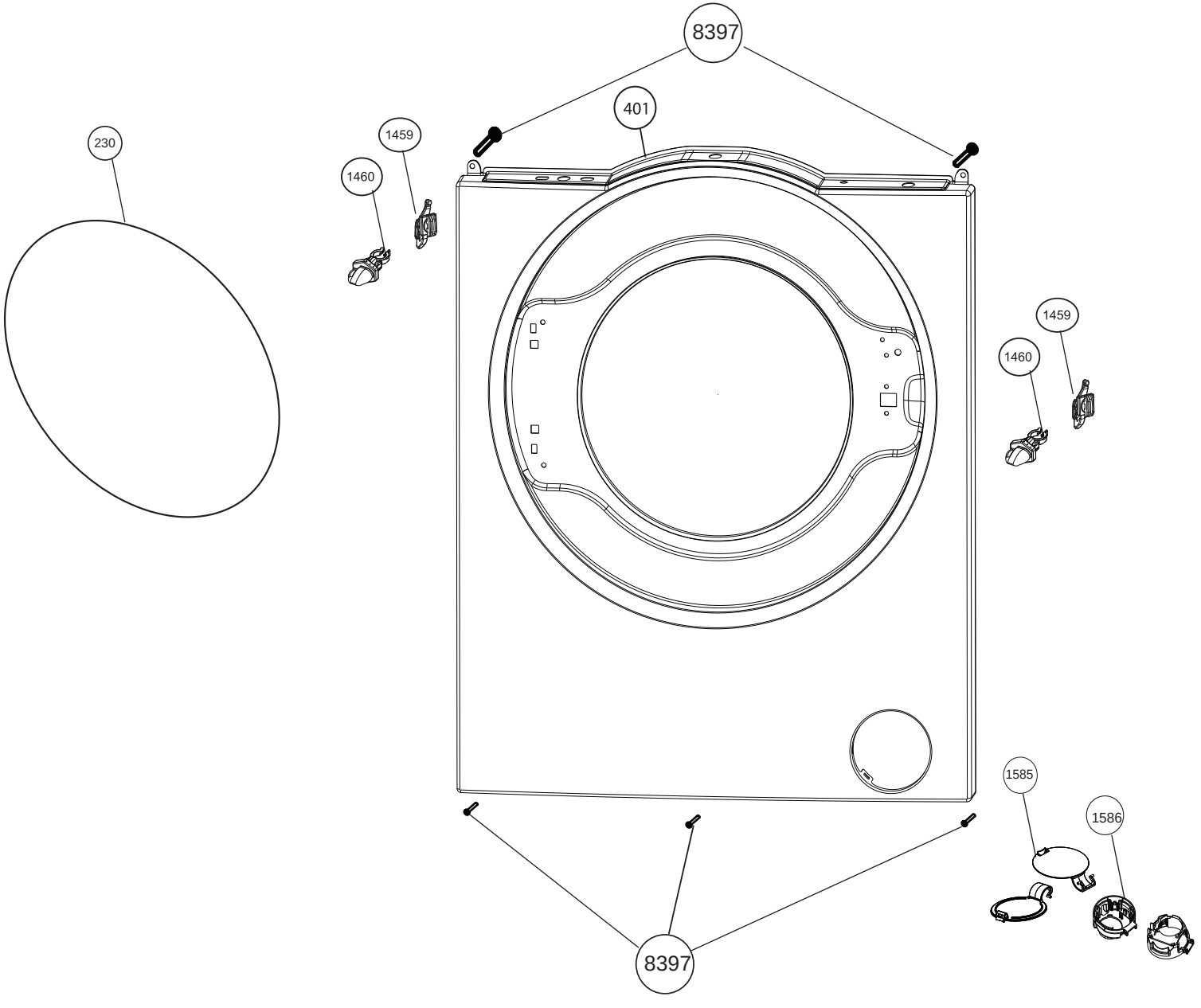
8397
401
230
1459
1460
1459
1460
1585
1586
8397

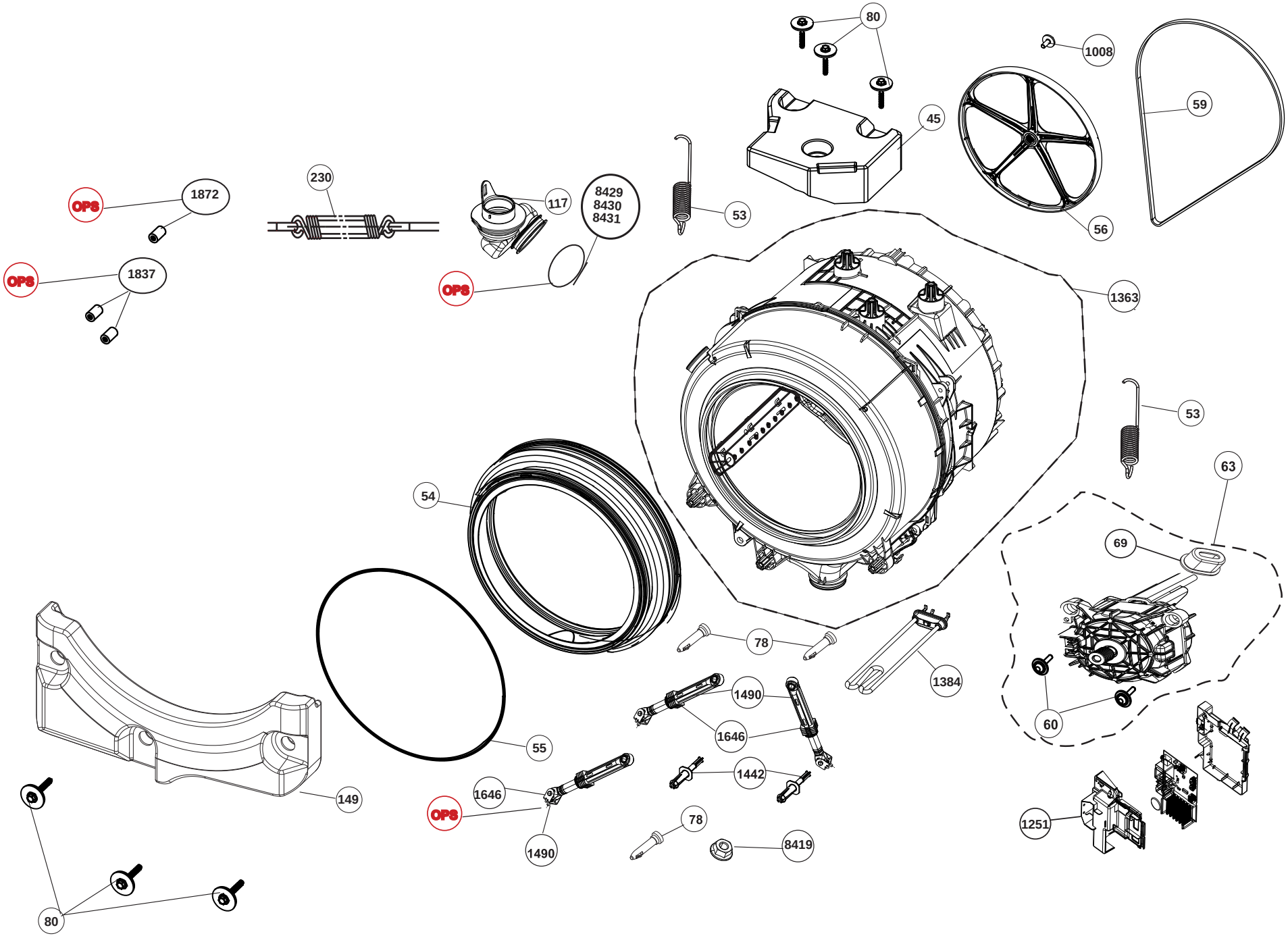
80
1008
59
45
56
230
1872
OPS
117
8429
8430
8431
53
1837
OPS
OPS
1363
53
63
54
69
78
1384
1490
1646
60
55
1442
149
1646
OPS
78
1251
1490
8419
80

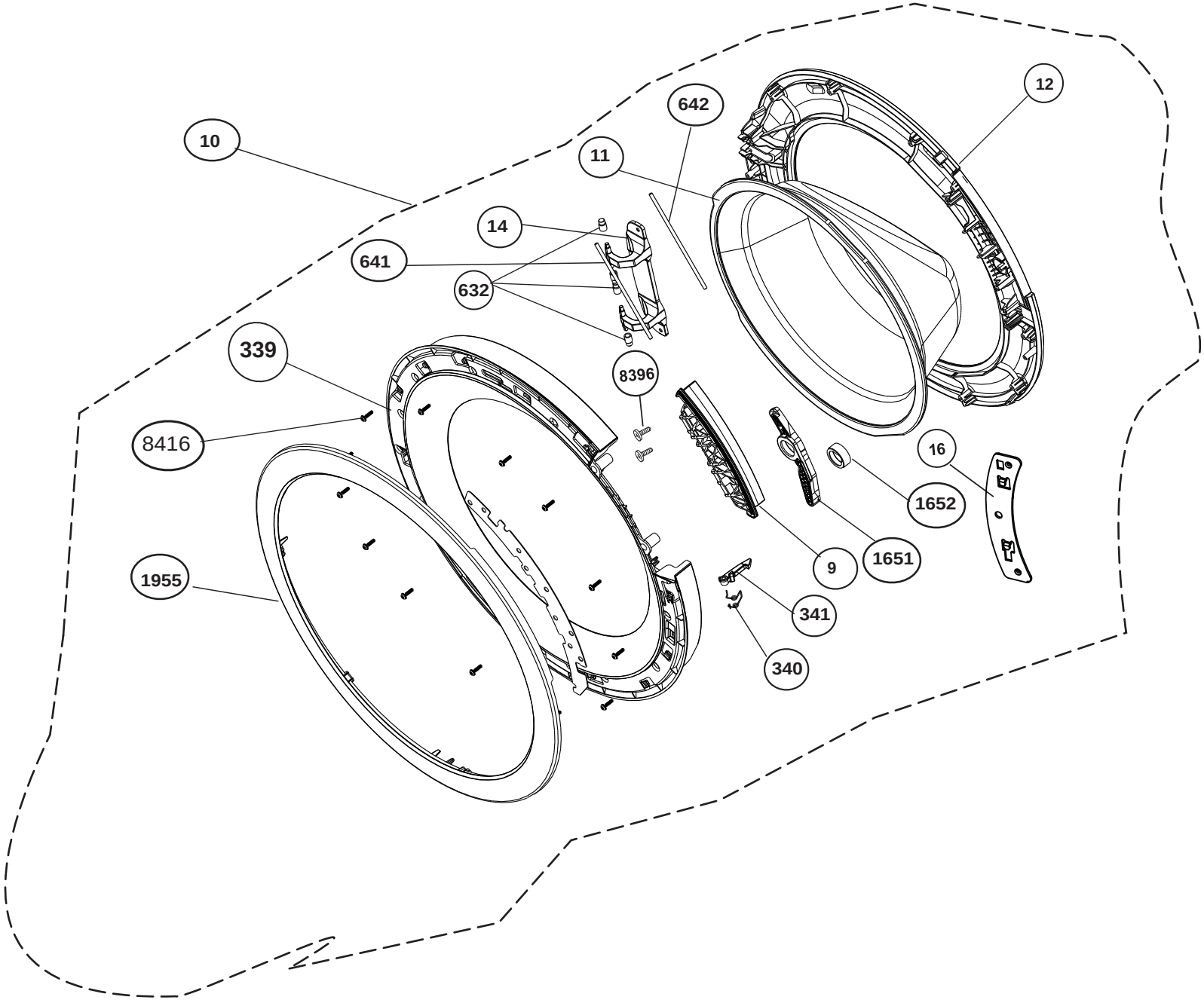
10
11
642
12
14
641
632
339
8396
8416
16
1652
1651
9
1955
341
340

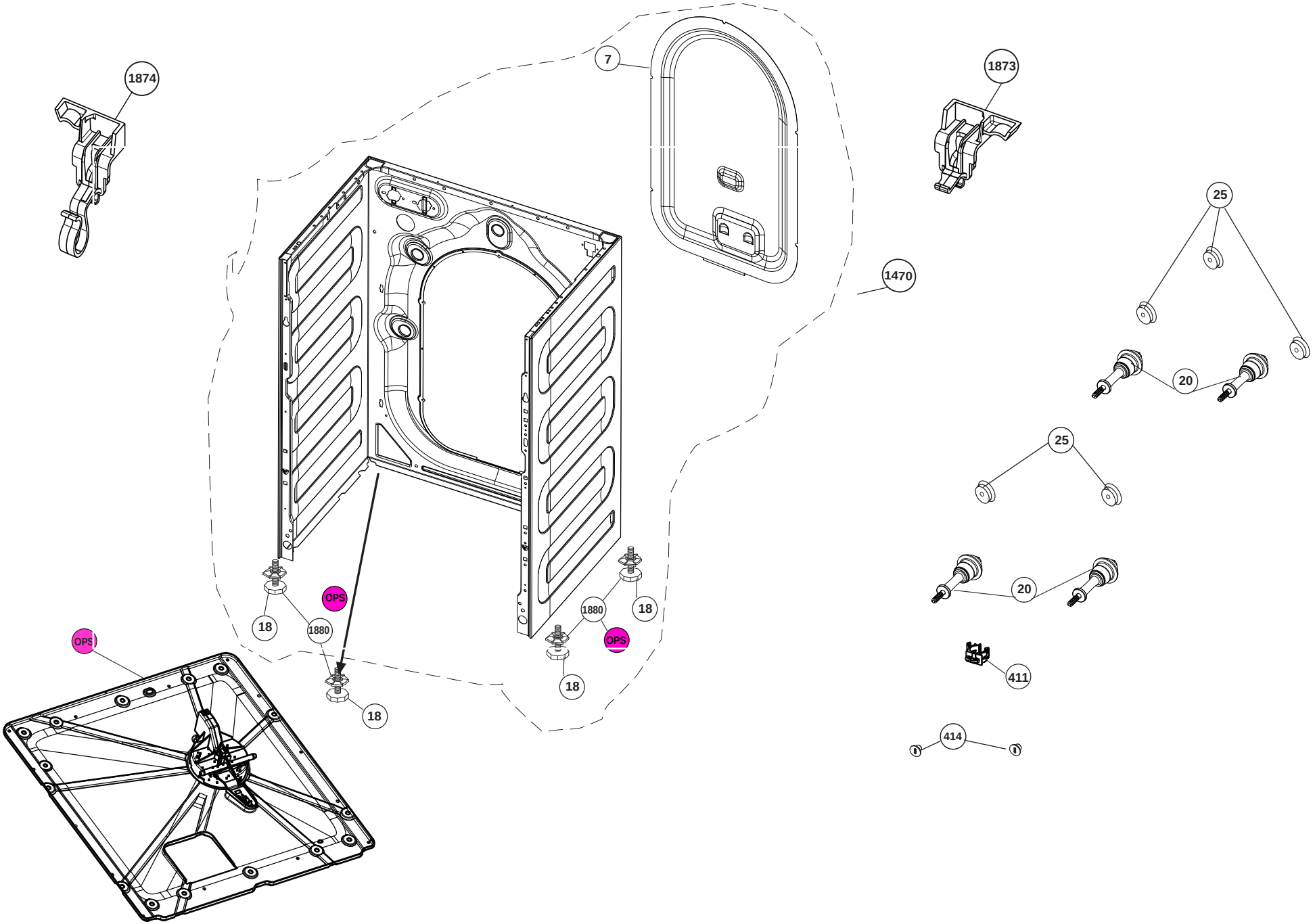
1874
7
1873
1470
25
20
25
20
411
414
18
1880
OPS
18
1880
18
OPS
OPS
18
18

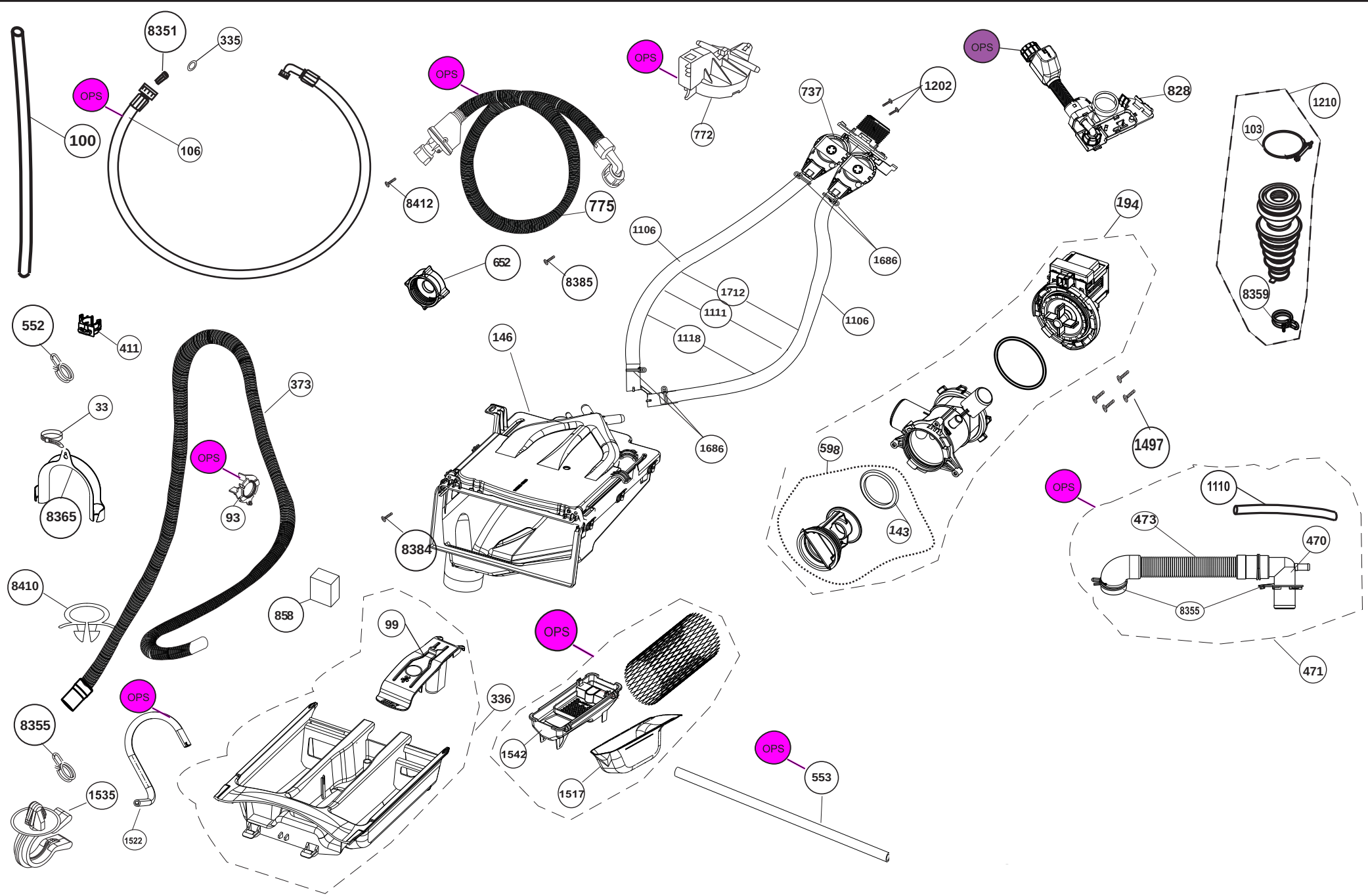
8351
335
OPS
100
106
OPS
8412
775
652
8385
OPS
772
737
1202
OPS
828
1210
103
1106
1712
1111
1118
1686
1106
1686
194
8359
552
411
373
33
OPS
93
8365
146
8384
598
143
1497
OPS
1110
473
470
8355
471
8410
858
99
OPS
336
1542
1517
OPS
553
8355
OPS
1535
1522

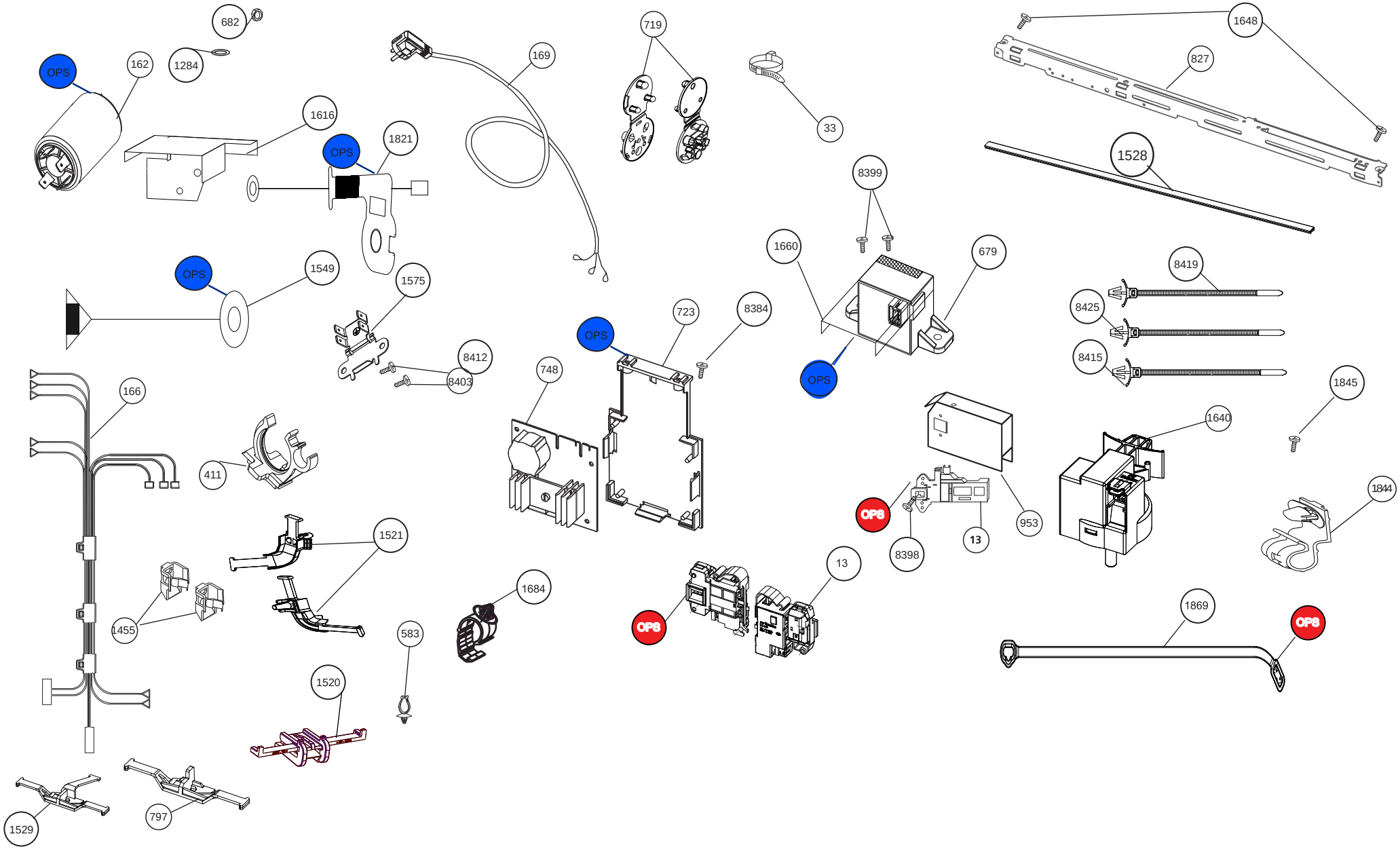
682
1284
162
OPS
1616
1821
OPS
169
719
33
1648
827
1528
8399
1660
679
8419
8425
8415
1845
1640
1844
953
13
8398
OPS
13
OPS
1869
OPS
1684
583
1520
1521
1455
166
411
748
723
OPS
8384
8412
8403
1575
OPS
1549
1529
797